Datablad

Varenummer: 2301078961
Beskrivelse: E+G Håndhjul
VRTP.300+I-A26

Mål

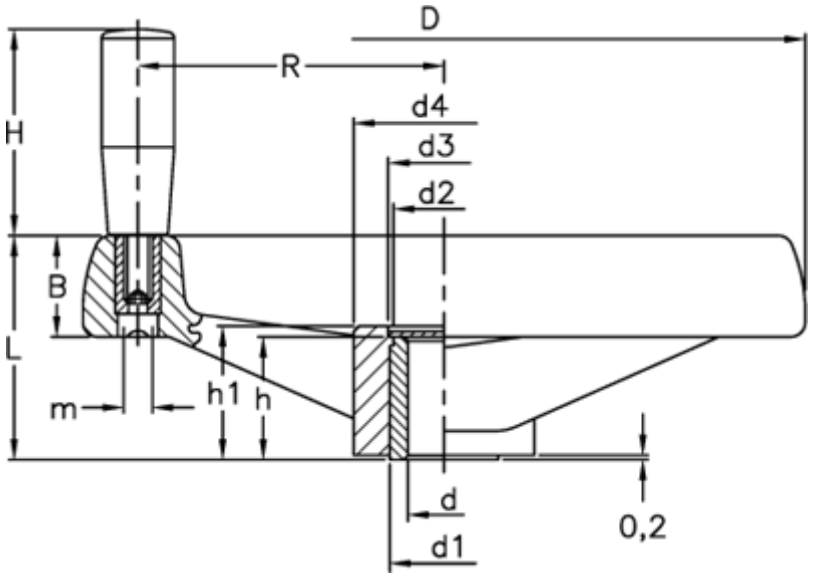

B	= 36	H	= 90
C (N*m)	= 480	h	= 43
D	= 298	h1	= 46
d1	= 40	L	= 78
d2	= 37	L (J)	= 36
d3	= 42	m	= M10
d4	= 66	R	= 127
d H7	= 26		

Dokumenter, målskitser og brochurer af enhver slags kan indeholde fejl for hvilke Brd. Klee A/S ikke hæfter.